01 LINEA STUDIO

POLTRONE PODOLOGICHE

EDGEP

EDGEP è il nuovo concetto sviluppato da BTC specificamente ideato per la Podologia. EDGEP è una poltrona innovativa dal design originale, che rispetta rigorosi criteri di funzionalità e le cui parole chiave sono: Solidità e Innovazione tecnica.

EDGEP è in grado di spingere più lontano tutti gli standard di qualità attraverso:
- Una tecnologia innovativa e un design moderno
- La possibilità di posizionare sempre correttamente il Paziente
- L'altezza massima in grado di garantire un'ergonomia ideale dell'Operatore
- Un flusso di lavoro molto efficiente
- Il posizionamento preciso e confortevole del piede del Paziente

EDGEP è costruita su una solida struttura metallica, verniciata con polvere epossidica e dotata di 2 attuatori lineari ed una colonna telescopica. Tutti i movimenti sono gestiti da un pedale multifunzionale wireless. La pedaliera BTC è dotata di un sistema di programmazione che consente la selezione di 3 posizioni memorizzabili, oltre al ritorno automatico della poltrona alla posizione di accesso (zero)
La struttura della poltrona include 3 sezioni amovibili imbottite, che consentono una perfetta pulizia e disinfezione. Il rivestimento in skai è disponibile in oltre 80 diversi colori e trame.

Caratteristiche principali:
- Salita / discesa tramite colonna telescopica
- Movimento Trendelenburg e inclinazione dello schienale tramite attuatore lineare
- 3 posizioni memorizzabili con ritorno automatico della poltrona alla posizione di accesso (zero)
- Braccioli imbottiti a fissaggio dorsale e paralleli al movimento della seduta
- Gambali meccanici estensibili e divaricabili con apertura a 90 °
- Rotazione di 90 ° a sinistra e a destra
- Rivestimento in materiale tecnico e molto resistente, con possibilità di scelta tra oltre 80 diversi colori e trame.
- Capacità di sollevamento 325 Kg con forza costante
- Accessibilità frontale del Paziente grazie all'apertura dei gambali a 90 °
- Sistema automatico anti-shock con arresto immediato dei movimenti in presenza di ostacoli
- Poggiatesta incluso di serie
- Possibilità di applicazione di numerosi accessori da fissare sul supporto metallico laterale, come una lampada LED 6000Lux o un vassoio strumenti

EDGEP

80 colori disponibili

Registered Community Design

codice	descrizione
9110501-W	EDGE P (BIANCO)
9110501-S	EDGE P (SILVER)
9110523-W	EDGE P (BIANCO) (gambale unico elettrico)
9110523-S	EDGE P (SILVER) (gambale unico elettrico)

EDGEP raggiunge un'altezza minima di 51 cm consentendo ai Pazienti con condizioni di mobilità ridotta ad accedere facilmente alla poltrona sia frontalmente sia lateralmente.

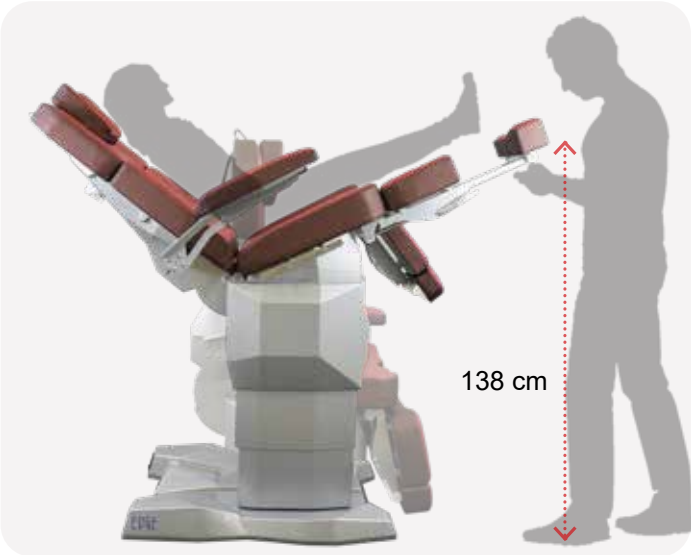

La poltrona raggiunge un'altezza massima di 138 cm con massima estensione del gambale.

La rotazione della poltrona segue un movimento meccanico orizzontale di 360°. La leva posizionata nella parte inferiore della poltrona consente all'Operatore di bloccare la rotazione.

EDGEP raggiunge la posizione di lettino perfetta ed a qualsiasi altezza, per garantire il massimo comfort per l'Operatore durante l'esame o il trattamento professionale. Altezza massima 91 cm.

Ritorno a zero. La poltrona raggiunge automaticamente la posizione "0" per facilitare l'accesso e la discesa del Paziente.

EDGEP raggiunge la posizione Trendelenburg con un'inclinazione di 20°.

EDGEP

Capacità di sollevamento di 325 kg, uno dei più alti della sua categoria.

EDGEP è dotata di un comando a pedale wireless con un design moderno, funzioni semplici e intuitive. Facile da usare e da disinfettare, il pedale garantisce all'Operatore uno strumento di lavoro ergonomico ed efficace, ideale per posizionare comodamente il Paziente grazie anche alla possibilità di memorizzare diverse posizioni di lavoro o di sicurezza.

Il rivestimento include 3 sezioni imbottite per una facile pulizia e disinfezione. Realizzato in schiuma indeformabile ad alta densità e con un rivestimento in Skai bielastico di grado medicale, antimicrobico e anti-graffio. Disponibile in più di 80 colori e trame. **FORNITO NELLA VERSIONE STANDARD**

codice	descrizione
9110609	**LUMBAR SUPPORT PILLOW**

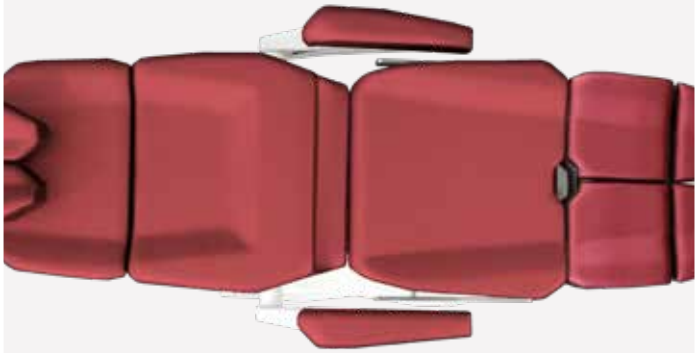

Cuscino Supporto Lombare per il massimo comfort del Paziente in posizione supina.
OPZIONALE

EDGEP è fornita nella versione standard con la struttura in colore Bianco o Silver a scelta.
FORNITO NELLA VERSIONE STANDARD

Poggiatesta anatomico regolabile per il massimo comfort del Paziente.
FORNITO NELLA VERSIONE STANDARD

Poggiatesta regolabile in altezza.
FORNITO NELLA VERSIONE STANDARD

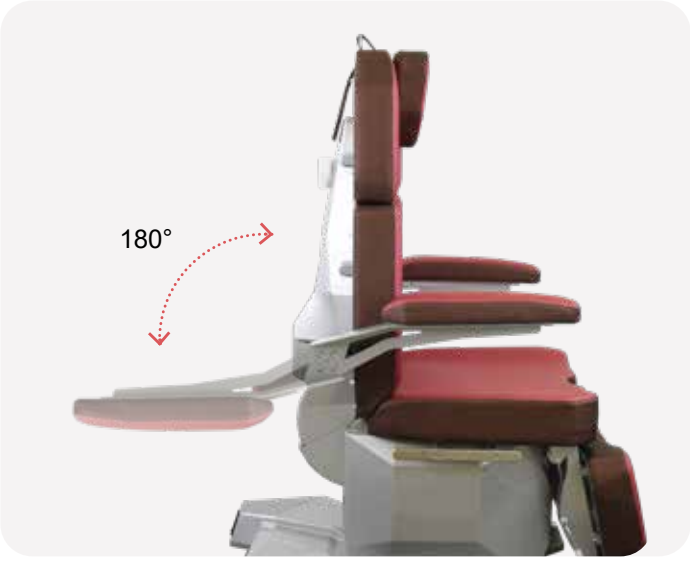

I due braccioli imbottiti sono amovibili e ripiegabili in maniera indipendente. Sono meccanicamente combinati con i movimenti del sedile e dello schienale, garantendo il massimo comfort per il Paziente in tutte le posizioni.
FORNITO NELLA VERSIONE STANDARD

Gambali separati per Podologia, con talloniera estensibile e con apertura a 90 ° per l'accesso facilitato del Paziente.
FORNITO NELLA VERSIONE STANDARD

Sollevamento e riposizionamento dei gambali azionati meccanicamente dalla leva.
FORNITO NELLA VERSIONE STANDARD

Gambali telescopici con divaricazione fino a 90 ° e movimento verticale di 90 ° regolabile dalla leva laterale.
FORNITO NELLA VERSIONE STANDARD

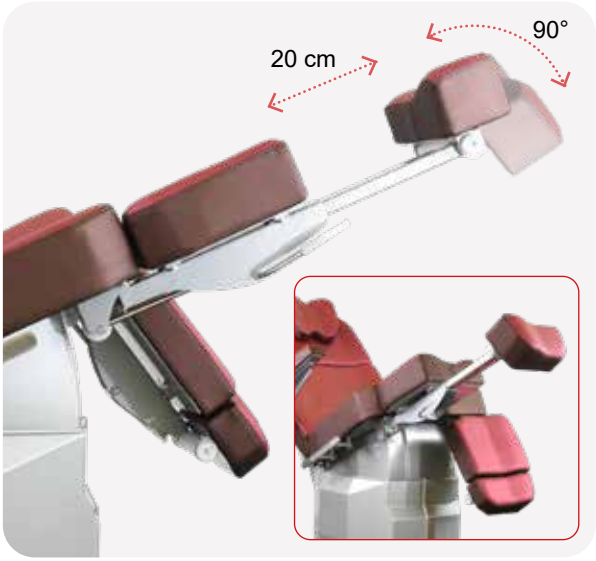

Gambale sdoppiato regolabile manualmente, dotato di supporti in acciaio Inox. Posizionamento preciso e confortevole del piede del Paziente in grado di fornire una visuale perfetta e completa dell'area di trattamento.
FORNITO NELLA VERSIONE STANDARD

EDGEP

Gambale unico con movimento azionato da un attuatore lineare.
FORNITO NELLA VERSIONE CON GAMBALE UNICO

codice	descrizione
3510138	FLEXIBLE FOOT TRAY

Vassoio flessibile ed infrangibile, comodo per il Paziente.
OPZIONALE

codice	descrizione
9110211	PLASTIC DEBRISS TRAY

Kit vaschette in polipropilene da fissare ai gambali.
OPZIONALE

codice	descrizione
9110613	INSTRUMENTS TRAY

Vassoio strumenti. Perfetto per riporre gli strumenti durante il trattamento professionale.
OPZIONALE

codice	descrizione
9110627	PAPER ROLL SUPPORT

Supporto Rotolo Carta, regolabile per dimensioni diverse del rotolo.
OPZIONALE

codice	descrizione
9110644	DRAPE SUPPORT

Supporto telo con blocchetto di fissaggio.
OPZIONALE

codice	descrizione
9110634	BACK UP BATTERY

Batteria back up con capacità di 2Ah. Consente di movimentare la Poltrona in caso di interruzione momentanea della corrente elettrica. La batteria si ricarica automaticamente quando la Poltrona è collegata alla rete elettrica.
OPZIONALE

codice	descrizione
9110233	MEMORY FOAM

Materiale viscoelastico in schiuma indeformabile per il massimo comfort del Cliente.
OPZIONALE

codice	descrizione
9110643	SMART LIGHT LAMP

Lampada SMART LIGHT
Caratteristiche tecniche:
- Tecnologia LED
- Dimensioni diam: Ø 85 mm
- Lente 3,5 diottrie diam: 90 mm
- Peso netto: 3,5 kg

OPZIONALE

EDGEP con gambali standard

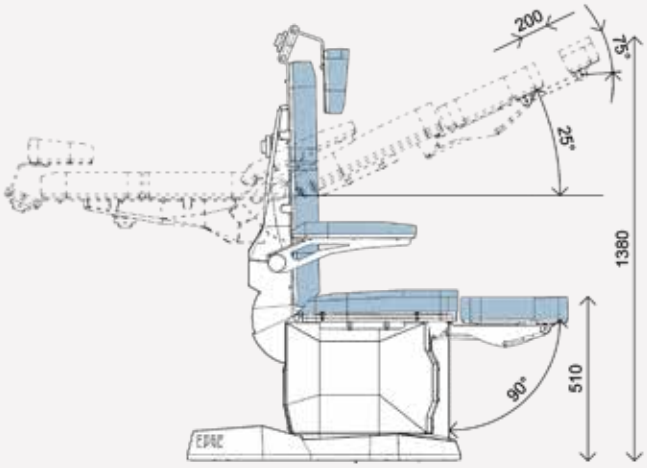

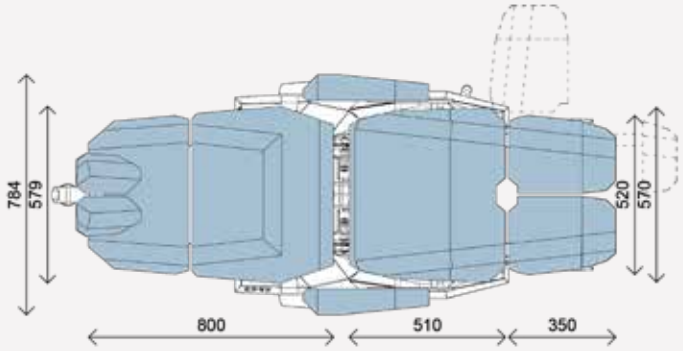

Supply | *Alimentation* | Alimentazione	110- 230 V 50- 60 Hz
Operating voltage | *Voltage* | Tensione di esercizio	24 V
Absorption | *Absorption* | Assorbimento	350 W
Maximum load | *Capacité maximum* | Capacità di carico	325 Kg
Maximum load on foot-rest | *Capacité maximum sur jambière* | Capacità di carico sul gambale	25 Kg
Maximum load on arm-rest | *Capacité maximum sur accoudoir* | Capacità di carico sul bracciolo	75 Kg
Maximum load on back-rest | *Capacité maximum sur dossier* | Capacità di carico sullo schienale	75 Kg
Weight of the chair | *Poids du fauteill* | Peso della poltrona	140 Kg

EDGEP con gambale unico elettrico

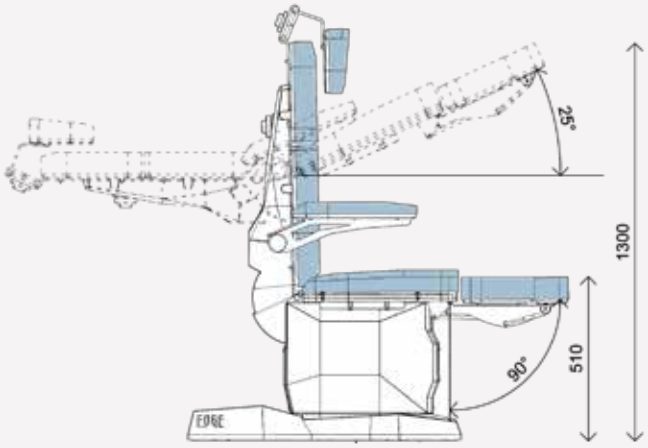

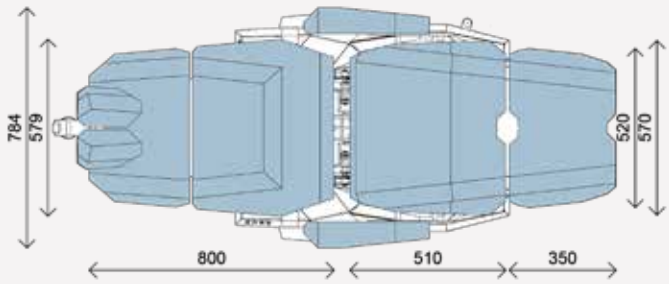

Supply | *Alimentation* | Alimentazione	110- 230 V 50- 60 Hz
Operating voltage | *Voltage* | Tensione di esercizio	24 V
Absorption | *Absorption* | Assorbimento	350 W
Maximum load | *Capacité maximum* | Capacità di carico	325 Kg
Maximum load on foot-rest | *Capacité maximum sur jambière* | Capacità di carico sul gambale	75 Kg
Maximum load on arm-rest | *Capacité maximum sur accoudoir* | Capacità di carico sul bracciolo	75 Kg
Maximum load on back-rest | *Capacité maximum sur dossier* | Capacità di carico sullo schienale	75 Kg
Weight of the chair | *Poids du fauteill* | Peso della poltrona	140 Kg

TAPPEZZERIA

BTC Cool

1.06 | 1.07 | 1.08 | 1.09 | 1.10 | 1.11

BTC Urban

4.01 | 4.02 | 4.03 | 4.05 | 4.06 | 4.07

BTC Brio

6.07 | 6.08 | 6.09 | 6.10 | 6.11 | 6.12 | 6.13 | 6.14

6.15 | 6.16 | 6.17 | 6.18 | 6.19 | 6.20 | 6.21 | 6.22

BTC Voyager

9.03 | 9.04 | 9.05 | 9.06 | 9.07 | 9.08 | 9.09 | 9.10

9.11 | 9.12 | 9.13 | 9.14 | 9.15 | 9.16 | 9.17 | 9.18

9.19 | 9.20 | 9.21 | 9.22 | 9.23

BTC Glamour

2.05 | 2.06 | 2.07 | 2.08 | 2.09 | 2.10

BTC Trend

5.04 | 5.05 | 5.06 | 5.07 | 5.08 | 5.09

BTC Premium

7.07 | 7.08 | 7.09 | 7.10 | 7.11 | 7.12

BTC Classic

8.30 | 8.31 | 8.32 | 8.33 | 8.34 | 8.35 | 8.36 | 8.37

8.38 | 8.39 | 8.40 | 8.41

BTC Antistatic

10.01

BTC Cool

- Fireproof
  EN 1021.1-2
  IMO MSC 88/26/ADD.2 PART 8
  (3.1&3.2), ISO 3795
- REACH Compliant
  Non toxic
  Non heavy metals
  No mercury
- RoHS Compliant
- No significant colour change or stiffening
  UV coef ≥7
- Phtalates free
- Bleach resistant
- No Bisphenol A (BPA)
- No PBTs (Persistent Bio accumulative and Toxic Chemicals)
- Bromine-free, no Halogenated Flame Retardants (HFRs)
- Abrasion resistant
  100.000 cycles
- Mildew resistant

BTC Urban

- Fireproof
  M2 (NFP 92503)
  BS 5852 crib 5
  B2 (DIN 4102)
  EN 1021.1-2
  IMO A652
  FAR 25853 App F Part1 v12
  CATB 117 E
  CATB 133
  UFAC CLASS 1
  NY/NJ-Port Authority
  AM 18 (NFD 60-013)
- Colour fastness to artificial light
  ≥6
- Phtalates free
- Waterproof
- Efficacy against bacteria (MRSA)
- Abrasion resistant
  ISO 5470-2
  120.000 cycles (12 KPa)

BTC Brio

- Fireproof
  BS EN 1021-1 and 2
  NF P 92-503 (M2)
  IMO MSC 88/26/ADD.2 PART 8
  (3.1&3.2)
  CA TB 117-2013
  UFAC CLASS 1
- REACH Compliant
  Non toxic
  Non heavy metals
  No mercury
- RoHS Compliant
- No significant colour change or stiffening
  UV coef ≥7
- Phtalates free
- Bleach resistant
- No Bisphenol A (BPA)
- No PBTs (Persistent Bio accumulative and Toxic Chemicals)
- Bromine-free, no Halogenated Flame Retardants (HFRs)
- Abrasion resistant
  300.000 cycles
- Anti-microbial
  Mildew resistant

BTC Voyager

- Fireproof
  CL 1/ IM-M2-CRIB 5
- UV resistant, low temp. resistant
- Free of heavy metal, formaldehyde, mercury and solvents
- Chemical resistant to acid, bases, alcohol and common solvent
- Waterproof
- Mildew resistant, antibacterical and antimicrobic
- Abrasion resistant
  ISO 5470-2
  100.000 cycles

BTC Glamour

- Fireproof
  EN 1021.1-2
  IMO MSC 88/26/ADD.2 PART 8
  (3.1&3.2), ISO 3795
- REACH Compliant
  Non toxic
  Non heavy metals
  No mercury
- RoHS Compliant
- No significant colour change or stiffening
  UV coef ≥7
- Phtalates free
- Bleach resistant
- No Bisphenol A (BPA)
- No PBTs (Persistent Bio accumulative and Toxic Chemicals)
- Bromine-free, no Halogenated Flame Retardants (HFRs)
- Abrasion resistant
  100.000 cycles
- Mildew resistant

BTC Trend

- Fireproof
  EN 1021.1-2
  IMO MSC 88/26/ADD.2 PART 8
  (3.1&3.2)
- REACH Compliant
  Non toxic
  Non heavy metals
  No mercury
- RoHS Compliant
- No significant colour change or stiffening
  UV coef ≥7
- Fire resistant additives free
  Antimicrobial resistant additive free
  Phtalates free
- Bleach resistant
- No Bisphenol A (BPA)
- No PBTs (Persistent Bio accumulative and Toxic Chemicals)
- Bromine-free, no Halogenated Flame Retardants (HFRs)
- Abrasion resistant
  100.000 cycles

BTC Premium

- Fireproof
  M2 (NFP 92503)
  BS 5852 crib 5
  B2 (DIN 4102)
  EN 1021.1-2
  IMO A652
  FAR 25853 App F Part1 v12
  CATB 117 E
  CATB 133
  UFAC CLASS 1
  NY/NJ-Port Authority
  AM 18 (NFD 60-013)
- Colour fastness to artificial light
  ≥6
- Phtalates free
- Waterproof
- Efficacy against bacteria (MRSA)
- Abrasion resistant
  ISO 5470-2
  80.000 cycles (12 KPa)

BTC Classic

- Fireproof
  M1 (NFP 92503)
  BS 5852 crib 5
  B2 (DIN 4102)
  EN 1021.1-2
  IMO A652
  FAR 25853 App F Part1 v12
  CATB 117 E
  CATB 133
  UFAC CLASS 1
  NY/NJ-Port Authority
  AM 18 (NFD 60-013)
- Colour fastness to artificial light
  ≥6
- Phtalates free
- Waterproof
- Efficacy against bacteria (MRSA)
- Abrasion resistant
  ISO 5470-2
  150.000 cycles (12 KPa)

BTC Antistatic

Electrically conductive (antistatic) synthetic leather

- Fireproof
  GOST
- REACH Compliant
- No significant colour change or stiffening
  ≥6
- Electric Resistivity
  10^4-10^6 Ω
- Phtalates free